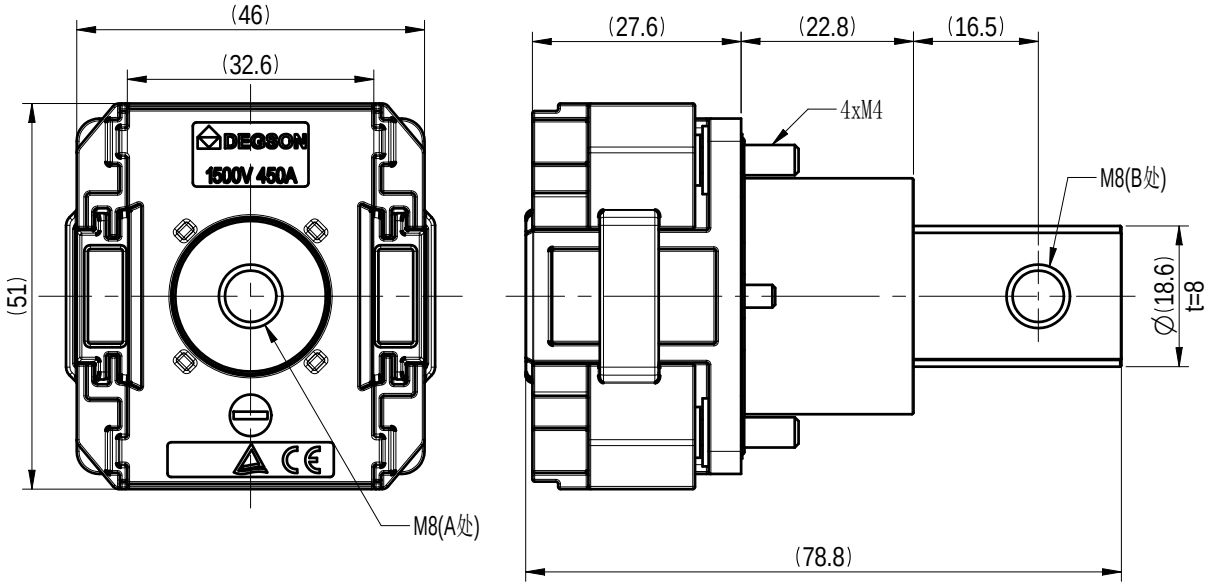

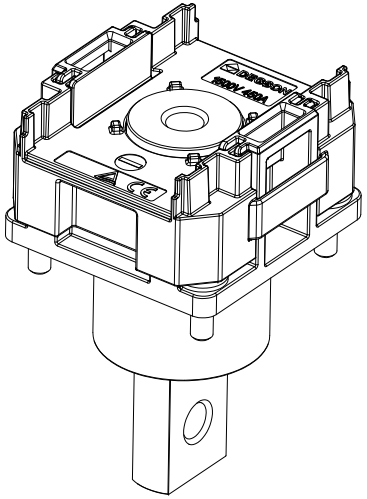

建议：GB/T9074.17-1988
M8（A压接处)适配螺丝尺寸

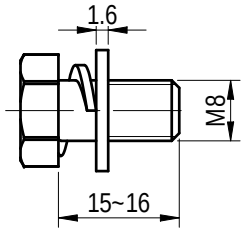

适配尺寸范围：

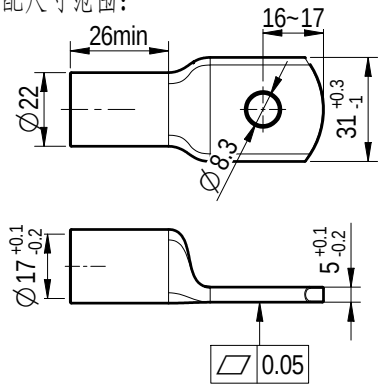

开孔尺寸示意图：

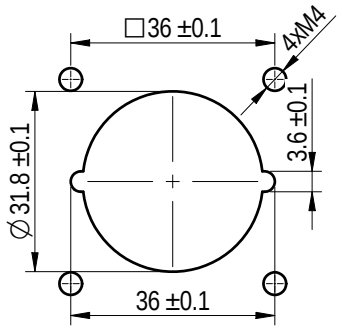

DEGSON			MATERIAL: 材质			SURFACE/COLOR: 表面处理			
			MAT NO./REV: 28010000414		/ 00	MAT STATUS: 物料状态			
APPD:	核准人	核准日期	NAME						
CHKD:	审核人	审核日期	EGD-12-BS-BK-00N						
DRFT:	设计人	设计日期	DRAWING NO.	TYPE		DRAWING STATUS	SCALE	SHEET	
A4		(inch)	200312898	图纸类型		图纸状态	1:1	1/1	

图纸版本	ECN	变更描述	设计人	设计日期
REV	ECN	DESCRIPTION	DRFT	DATE

Transfer or duplication of this document as well as the utilization or communication of its contents are prohibited unless explicit authorization is granted. Violations will be liable for compensation. All rights reserved for patent, utility model or designs registrations.
除非经予明确授权，否则禁止转让、复制、利用、交流本文件的内容。侵犯者将负赔偿责任。本公司保留对涉及发明、实用新型和外观专利的所有权利。