Transfer or duplication of this document as well as the utilization or communication of its contents are prohibited unless explicit authorization is granted. Violations will be liable for compensation. All rights reserved for patent, utility model or design registrations. 除非书面授权，否则禁止转让、复制、利用、交流本文件的内容。侵犯者将负赔偿责任。本公司保留对专利及实用新型和外观专利的所有权利。

未注公差参照/General tolerances according to(mm): GB/T 14486-2008 MT2 a																0.1/10
>0~3	>3~6	>6~10	>10~14	>14~18	>18~24	>24~30	>30~40	>40~50	>50~65	>65~80	>80~100	>100~120	>120~140	>140~160	>160~180	
±0.1	±0.12	±0.14	±0.16	±0.18	±0.20	±0.22	±0.24	±0.26	±0.3	±0.34	±0.38	±0.42	±0.46	±0.5	±0.54	±1°

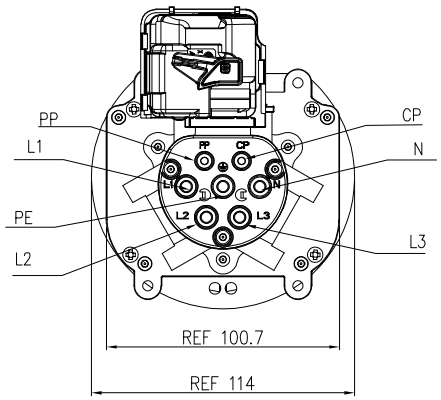

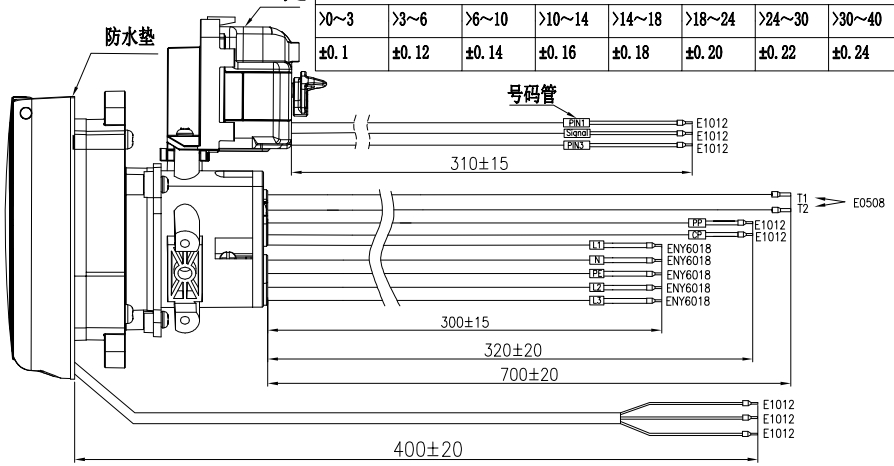

安装板尺寸

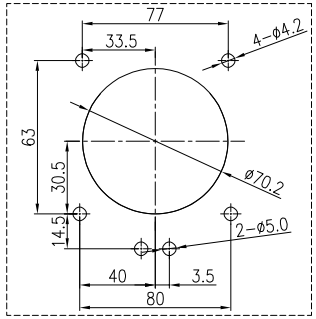

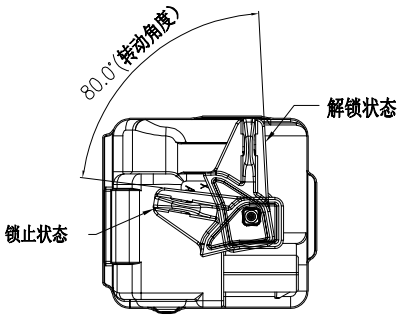

马达运行状态示意图

马达接线图

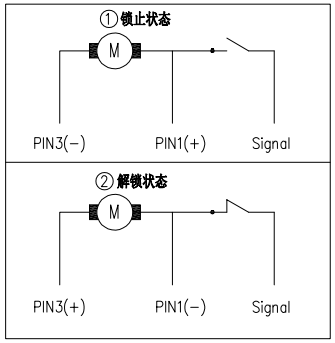

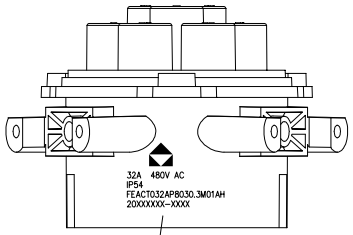

32A 480V AC
IP54
FEACT032AP8030.3M01AH
20XXXXXX-XXXX

LABEL:

20XX XX XX-XXXX

- SN(01-31)
- Date(01-31)
- Month(01-12)
- Year(00-99)

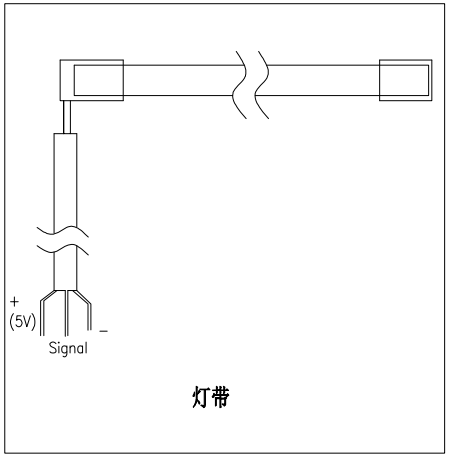

灯带

接线图:

L1	棕色(6mm²)	L1
L2	红色(6mm²)	L2
L3	橙色(6mm²)	L3
N	蓝色(6mm²)	N
PE	黄绿色(6mm²)	PE
PP	白色(0.75mm²)	PP
CP	红色(0.75mm²)	CP
NTC	白色 (28AWG)	T1
NTC	白色 (28AWG)	T2
Micro Actuator	绿色 (18AWG)	PIN1
Micro Actuator	蓝色 (18AWG)	PIN2 (Signal)
Micro Actuator	红色 (18AWG)	PIN3
Light strip	红色(26AWG)	+(5V)
Light strip	白色(26AWG)	Signal
Light strip	黑色(26AWG)	-

马达参数:
额定电压: DC 12V
工作电压: 9-15.5 V
电流损耗: <2.4A
执行时间: 40ms< t < 200ms
①PIN 1 +, PIN3 -: 开关将会断开，处于锁止状态;
②PIN 1 -, PIN3 +: 开关将会闭合，处于解锁状态。
马达出货需为解锁状态

热敏电阻:
热敏电阻安装于L1旁，热敏电阻为NTC(当温度为25℃时，阻值为10±1%kΩ，阻值随温度增大而减小)

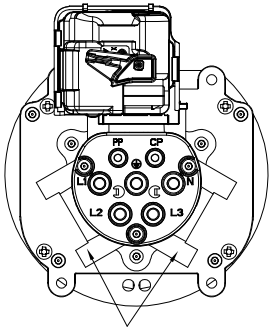

马达可被安装在以上位置

额定电压电流/Rated voltage/Current	480V AC/32A
绝缘电阻/Insulation resistance	>100MΩ, 500V DC 1min
耐压/Withstanding voltage	L1/L2/L3, N and PE, 2500V AC 1min
防护等级/Ingress protection	IP54
插拔寿命/Insertion/Pullout times	10,000 times
插拔力/Insertion/Pullout force	<100N
使用温度范围/Operating temperature(℃)	-30℃~+50℃
标准/Reference standard	IEC 62196-2:2016
符合RoHS环保要求/Conform to RoHS	Yes

REV	ECN	DESCRIPTION	DRFT	DATE
00	/	初版发行	Gu XQ	25.07.15

DEGSON

MATERIAL: 见技术要求1-b		SURFACE/COLOR: 见技术要求1-c	
MAT NO./REV: 22070000161/00		MAT STATUS: 小批量	
APPD:		CHKD:	NAME: FEAC-T-032A-P8-03-0.3M-01A(H)
CHKD:		CHKD:	
DRFT:			

DRAWING NO.:	TYPE	DRAWING STATUS	SCALE	SHEET
100005533	COMPONENT DRAWING	已发布	1:1	1/1

A4 mm (inch)

1 2 3 4 5 6